2. **Mesas** / *Undercounters*

Infrico
2.5

2. Mesas / *Undercounters*

Serie / *Series*	Descripción / *Description*	Pag.
600	**Mesa de refrigeración** *Undercounter refrigerator*	56 - 57

Serie / *Series*	Descripción / *Description*	Pag.
600	**Mesa refrigerada con cajones** *Drawers undercounter refrigerator*	60 - 61

Serie / *Series*	Descripción / *Description*	Pag.
GN1/1 700	**Mesa de refrigeración** *Undercounter refrigerator*	70 - 71

Serie / *Series*	Descripción / *Description*	Pag.
GN1/1 700	**Mesa refrigerada con cajones** *Drawers undercounter refrigerator*	74 - 75

Serie / *Series*	Descripción / *Description*	Pag.
600	**Mesa refrigerada con fregadero** *Sink undercounter refrigerator*	63

Serie / *Series*	Descripción / *Description*	Pag.
600	**Mesa refrigerada para ensaladas** *Salad prep refrigerator undercounter*	66 - 67

Serie / *Series*	Descripción / *Description*	Pag.
GN1/1 700	**Mesa refrigerada con fregadero** *Sink undercounter refrigerator*	77

Serie / *Series*	Descripción / *Description*	Pag.
GN1/1 700	**Mesa refrigerada central puertas a dos caras** *Pass thru undercounter refrigerator*	80 - 81

Serie / *Series*	Descripción / *Description*	Pag.
600	**Mesa de congelación** *Undercounter freezer*	58 - 59

Serie / *Series*	Descripción / *Description*	Pag.
600	**Mesa refrigerada con puertas cristal** *Glass door undercounter refrigerator*	62

Serie / *Series*	Descripción / *Description*	Pag.
GN1/1 700	**Mesa de congelación** *Undercounter freezer*	72 - 73

Serie / *Series*	Descripción / *Description*	Pag.
GN1/1 700	**Mesa refrigerada con puertas cristal** *Glass door undercounter refrigerator*	76

Serie / *Series*	Descripción / *Description*	Pag.
600	**Mesa refrigerada pre-instalada** *Remote undercounter refrigerator*	64 - 65

Serie / *Series*	Descripción / *Description*	Pag.
GN1/1 700	**Mesa baja refrigeración** *Counter bases refrigerator*	68 - 69

Serie / *Series*	Descripción / *Description*	Pag.
GN1/1 700	**Mesa refrigerada pre-instalada** *Remote undercounter refrigerator*	78 - 79

Serie / *Series*	Descripción / *Description*	Pag.
GN1/1 700	**Mesa refrigerada para ensaladas** *Salad prep refrigerator table*	82 - 83

Características técnicas y constructivas sujetas a variación sin previo aviso / *We reserve the right to change specifications without prior notice.*
Los datos técnicos están sujetos a posibles variaciones que serán actualizadas periódicamente en las fichas técnicas del producto, disponibles en la web.
The technical data are subject to possible variations that will be updated periodically in the technical data sheets of the product, which are available on the website.

Serie / Series	Descripción / Description	Pag.
GN1/1 700	**Mesa refrigerada pizza** *Pizza undercounter refrigerator*	**84 - 85**

Serie / Series	Descripción / Description	Pag.
GN1/1 700	**Mesa refrigerada para ensaladas** *Salad prep refrigerator table*	**88 - 89**

Serie / Series	Descripción / Description	Pag.
800	**Mesa refrigeración euronorma 600 x 400 puerta de cristal** *Glass door euronorm counter refrigerator*	**92**

Serie / Series	Descripción / Description	Pag.
800	**Mesa refrigerada central euronorma 600 x 400 puertas a dos caras cristal** *Pass thru counter refrigerator*	**94 - 95**

Serie / Series	Descripción / Description	Pag.
MEV 800	**Mesa y bandeja superior refrigeradas para ensaladas y pizza** *Salads-pizza prep refrigerator table*	**98 - 99**

Serie / Series	Descripción / Description	Pag.
MP 800	**Mesa refrigerada pizza** *Pizza prep table*	**102 - 103**

Serie / Series	Descripción / Description	Pag.
FMPP	**Frente mostrador refrigerado preinstalado** *Remote back-bar counter refrigerator*	**106 - 107**

Serie / Series	Descripción / Description	Pag.
MCAF	**Mueble mesa cafetera** *Coffe unit*	**110 - 111**

Serie / Series	Descripción / Description	Pag.
GN1/1 700	**Mesa refrigerada para ensaladas** *Salad prep refrigerator table*	**86 - 87**

Serie / Series	Descripción / Description	Pag.
800	**Mesa refrigeración y congelación euronorma 600 x 400 para pastelería** *Euronorm 600 x 400 refrigerator counter*	**90 - 91**

Serie / Series	Descripción / Description	Pag.
800	**Mesa refrigeración euronorma 600 x 400 pre-instalada** *Euronorm 600 x 400 remote counter refrigerator*	**93**

Serie / Series	Descripción / Description	Pag.
800	**Mesa refrigerada euronorma 600 x 400 para ensaladas, pizza y pastelería** *Euronorma 600 x 400 salads, pizza & pastry drep refrigerator counter*	**96 - 97**

Serie / Series	Descripción / Description	Pag.
MPL 800	**Mesa refrigerada pizza Lucena** *Pizza prep table*	**100 - 101**

Serie / Series	Descripción / Description	Pag.
FMPP	**Frente mostrador refrigerado** *Back bar counter refrigerator*	**104 - 105** **108 - 109**

Serie / Series	Descripción / Description	Pag.
ME / MT	**Mueble estantería y mesa de trabajo** *Shelf unit and working table*	**112 - 113**

Los datos técnicos están sujetos a posibles variaciones que serán actualizadas periódicamente en las fichas técnicas del producto, disponibles en la web.
The technical data are subject to possible variations that will be updated periodically in the technical data sheets of the product, which are available on the website.

Fotos no contractuales / *Non contractual pictures*

Mesa de refrigeración
Undercounter refrigerator

Serie **600** *Series*

A DESTACAR

Clasificación energética
Mejora de la clasificación energética, debido al uso del **refrigerante R-290**, ventiladores electrónicos y de la circulación optimizada del aire para una **mejor uniformidad de temperatura en el interior.**

Nuevo controlador digital
El nuevo controlador **digital táctil e intuitivo IP 65** tiene una mayor **precisión en el control de la temperatura.** Mayor facilidad para el ajuste del intervalo de temperaturas que deseamos conseguir.

Cumplimos normativas
Infrico está auditado y certificado por la organización internacional AENOR en **ISO 9001:2015** (Calidad); **ISO 14001:2015** (Medio Ambiente); **OSHAS 18001:2007** (Seguridad y Salud al trabajador), y por **INTERTEK** conforme con **UL 471 y NSF 7.**

BENEFITS

Energy efficiency
*Improvement of the energy classification, due to the use of **R-290 refrigerant,** electronic fans and optimized circulation of the air for **improved temperature uniformity in the interior.***

New control system
*The new **user-friendly controller IP65** has greater **precision in temperature control.** Easier to adjust the temperature range we want to achieve.*

Certifications
*Infrico is audited and certified by an international organization AENOR in **ISO 9001: 2015** (Quality); **ISO 14001: 2015** (Environment); **OSHAS 18001: 2007** (Worker Safety and Health) and by **INTERTEK** in accordance with **UL 471 and NSF 7.***

BMPP 1500 II

Circulación optimizada del aire
Optimal air flow

Sistema de ventilación de condensación frontal
Front breathing condensation system

Manejo control digital por Bluetooth® (opcional)
Operating digital control by Bluetooth® (option)

Unidades Tropicalizadas y eficientes
Tropicalized and efficients units

Más detalles y ficha técnica en:

Versión español

More details and technical sheet:

English version

MOD.	Acero inox Stainless Steel (EXT/INT)	Espesor Thickness (MM)	Capacidad Capacity (L)	Puertas Doors	Nº parrillas J. guías No shelves / Slides	Sistema de frío Cooling System	Control digital Digital control	Potencia Power (W)	Potencia frigorífica Cooling capacity (W A -10°C)	Consumo Consumption (kWh/24h)	Clase energética Energy class	Refrigerante Refrigerant
BMPP 1500 II	AISI 304	70	250	2	2/2 (325x430)	Ventilado Forced air	IP65	190	343	1,55	A	R-290
BMPP 2000 II	AISI 304	70	385	3	3/3 (325x430)	Ventilado Forced air	IP65	190	343	1,80	A	R-290
BMPP 2500 II	AISI 304	70	510	4	4/4 (325x430)	Ventilado Forced air	IP65	372	690	2,05	A	R-290

Características técnicas y constructivas sujetas a variación sin previo aviso / *We reserve the right to change specifications without prior notice.*
Los datos técnicos están sujetos a posibles variaciones que serán actualizadas periódicamente en las fichas técnicas del producto, disponibles en la web.
The technical data are subject to possible variations that will be updated periodically in the technical data sheets of the product, which are available on the website.

Mesa de refrigeración
Undercounter refrigerator

Serie **600** *Series*

CARACTERÍSTICAS TÉCNICAS

Estructura
Estructura compacta totalmente **inyectada**.
Aislamiento de poliuretano de espesor 70 mm., inyectado a alta presión libre de CFC's con densidad 40 Kg/m³.
Zero ODP and **Zero** GWP.

Nuevo diseño de puertas
Nuevo diseño de **puertas con tirador de doble agarre**. Además, están dotadas con bisagras para un retorno automático y presión permanente durante el cierre. El **retorno automático** queda libre cuando la apertura supera los 95º. Incluyen **burlete plano** "cleanless" de cuatro cámaras fácilmente desmontable.

Refrigeración
Sistema de **ventilación y condensación frontal.**
Bandeja evaporativa sin resistencias eléctricas.
Nuevo sistema **Monoblock.**

TECHNICAL CHARACTERISTICS

Structure
*Compact **structure** totally **injected.***
***Polyurethane insulation** 70 mm thick, injected at high pressure free of CFC's with density 40 Kg / m³.*
***Zero** ODP and **Zero** GWP.*

New door design
*New design of **doors with double grip handle. Doors equipped with hinges** for automatic return and permanent pressure during closing.*
*The **automatic return** is free when the opening exceeds 95º. They include **four-chamber** "cleanless" flat door gasket easily removable*

Refrigeration system
***Front-breathing ventilation** system.*
***Evaporative tray** without electrical heater.*
*New **Monoblock** refrigeration system.*

BMPP 1500 II
1.818 €
1468 x 600 x 850 mm.
Temp. -2ºC/+8ºC
C. Clima. 5 / 40º C
230V/1ph/50Hz

BMPP 2000 II
2.160 €
1960 x 600 x 850 mm.
Temp. -2ºC/+8ºC
C. Clima. 5 / 40º C
230V/1ph/50Hz

BMPP 2500 II
2.548 €
2452 x 600 x 850 mm.
Temp. -2ºC/+8ºC
C. Clima. 5 / 40º C
230V/1ph/50Hz

Opcional / *Optional*

Parrilla / *Wire shelf* [502X07]	**29 €**
Juego de guías / *Slides* [GUIAC0115430, GUIAC0215430]	**26 €**
Cerradura / *Lock* [506X209; 506X210]	**32 €**
Grupo lado contrario / *Group opposite side* [L]	**60 €**
Ruedas / *Casters* [705X16=2; 705X17=2]	**128 €**
Sin peto trasero / Without backsplash	**sin incremento *without supplement***
115V/1ph/60Hz	**+ 6%**
230V/1ph/60Hz	**+ 3%**

Los datos técnicos están sujetos a posibles variaciones que serán actualizadas periódicamente en las fichas técnicas del producto, disponibles en la web.
The technical data are subject to possible variations that will be updated periodically in the technical data sheets of the product, which are available on the website.

Fotos no contractuales / *Non contractual pictures*

Mesa de congelación
Undercounter freezer

Serie **600** *Series*

A DESTACAR

Clasificación energética
Mejora de la clasificación energética, debido al uso del **refrigerante R-290**, ventiladores electrónicos y de la circulación optimizada del aire para una **mejor uniformidad de temperatura en el interior.**

Nuevo controlador digital
El nuevo controlador **digital táctil e intuitivo IP 65** tiene una mayor **precisión en el control de la temperatura.** Mayor facilidad para el ajuste del intervalo de temperaturas que deseamos conseguir.

Cumplimos normativas
Infrico está auditado y certificado por la organización internacional AENOR en **ISO 9001:2015** (Calidad); **ISO 14001:2015** (Medio Ambiente); **OSHAS 18001:2007** (Seguridad y Salud al trabajador), y por **INTERTEK** conforme con **UL 471 y NSF 7.**

BENEFITS

Energy efficiency
*Improvement of the energy classification, due to the use of **R-290 refrigerant,** electronic fans and optimized circulation of the air for **improved temperature uniformity in the interior.***

New control system
*The new **user-friendly controller IP65** has greater **precision in temperature control.** Easier to adjust the temperature range we want to achieve.*

Certifications
*Infrico is audited and certified by an international organization AENOR in **ISO 9001: 2015** (Quality); **ISO 14001: 2015** (Environment); **OSHAS 18001: 2007** (Worker Safety and Health) and by **INTERTEK** in accordance with **UL 471 and NSF 7.***

BMPP 1500 BT

Circulación optimizada del aire
Optimal air flow

Sistema de ventilación de condensación frontal
Front breathing condensation system

Más detalles y ficha técnica en:

Versión español

More details and technical sheet:

English version

MOD.	Acero inox Stainless Steel (EXT/INT)	Espesor Thickness (MM)	Capacidad Capacity (L)	Puertas Doors	Nº parrillas J. guías No shelves / Slides	Sistema de frío Cooling System	Control digital Digital control	Potencia Power (W)	Potencia frigorífica Cooling capacity (W A -30°C)	Consumo Consumption (kWh/24h)	Clase energética Energy class	Refrigerante Refrigerant
BMPP 1500 BT	AISI 304	70	250	2	2/2 (325x430)	Ventilado Forced air	IP65	545	445	4,02	C	R-290
BMPP 2000 BT	AISI 304	70	385	3	3/3 (325x430)	Ventilado Forced air	IP65	545	445	6,57	D	R-290
BMPP 2500 BT	AISI 304	70	510	4	4/4 (325x430)	Ventilado Forced air	IP65	690	644	6,78	C	R-290

Características técnicas y constructivas sujetas a variación sin previo aviso / *We reserve the right to change specifications without prior notice.*
Los datos técnicos están sujetos a posibles variaciones que serán actualizadas periódicamente en las fichas técnicas del producto, disponibles en la web.
The technical data are subject to possible variations that will be updated periodically in the technical data sheets of the product, which are available on the website.

Mesa de congelación
Undercounter freezer

Serie **600** *Series*

CARACTERÍSTICAS TÉCNICAS / *TECHNICAL CHARACTERISTICS*

Estructura
Estructura compacta totalmente **inyectada.**
Aislamiento de poliuretano de espesor 70 mm., inyectado a alta presión libre de CFC's con densidad 40 Kg/m³, Zero ODP and Low GWP.

Structure
*Compact **structure** totally **injected.***
***Polyurethane insulation** 70 mm thick, injected at high pressure free of CFC's with density 40 Kg / m³, Zero ODP and Low GWP.*

Nuevo diseño de puertas
Nuevo diseño de **puertas con tirador de doble agarre**. Además, están **dotadas con bisagras** para un retorno automático y presión permanente durante el cierre. El retorno automático queda libre cuando la apertura supera los 95º. Incluyen **burlete plano** "cleanless" de cuatro cámaras fácilmente desmontables.

New door design
*New design of **doors with double grip** handle. **Doors equipped with hinges** for automatic return and permanent pressure during closing.*
*The automatic return is free when the opening exceeds 95º. They include **four-chamber** "cleanless" flat door gasket easily removable*

Refrigeración
Sistema de **ventilación y condensación frontal.**
Sistema de **evaporación forzada.**
Bandeja de plástico con **serpentín embutido.**
Ventiladores **electrónicos**.
Desescarche por **gas caliente.**
Válvula de expansión **termostática.**

Refrigeration system
***Front-breathing ventilation** system.*
***Forced air evaporation** system.*
*Evaporative tray **without electrical heaters.***
***Electronics** fans.*
***Hot gas** defrost.*
*Thermostatic **expansion valve.***

BMPP 2000 BT

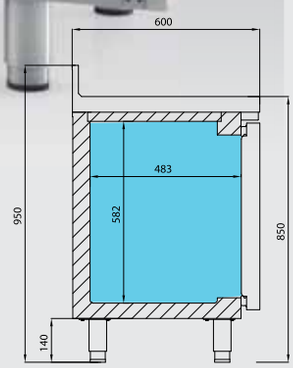

BMPP

BMPP 1500 BT
2.303 €
1468 x 600 x 850 mm.
Temp. -18ºC
C. Clima. 4 / 38ºC
230V/1ph/50Hz

BMPP 2000 BT
2.712 €
1960 x 600 x 850 mm.
Temp. -18ºC
C. Clima. 4 / 38ºC
230V/1ph/50Hz

BMPP 2500 BT
3.249 €
2452 x 600 x 850 mm.
Temp. -18ºC
C. Clima. 4 / 38ºC
230V/1ph/50Hz

Opcional / *Optional*

Parrilla / *Wire shelf* [502X07]	**29 €**
Juego de guías / *Slides* [GUIAC0115430, GUIAC0215430]	**26 €**
Cerradura / *Lock* [506X209; 506X210]	**32 €**
Grupo lado contrario / *Group opposite side* [L]	**60 €**
Ruedas / Casters [705X16=2; 705X17=2]	**128 €**
Sin peto trasero / Without backsplash	**sin incremento *without supplement***
115V/1ph/60Hz	**+ 6%**
230V/1ph/60Hz	**+ 3%**

Los datos técnicos están sujetos a posibles variaciones que serán actualizadas periódicamente en las fichas técnicas del producto, disponibles en la web.
The technical data are subject to possible variations that will be updated periodically in the technical data sheets of the product, which are available on the website.

Fotos no contractuales / *Non contractual pictures*

Mesa refrigerada con cajones
Drawers undercounter refrigerator

Serie **600** *Series*

A DESTACAR

Clasificación energética
Mejora de la clasificación energética, debido al uso del **refrigerante R-290**, ventiladores electrónicos y de la circulación optimizada del aire para una **mejor uniformidad de temperatura en el interior.**

Nuevo controlador digital
El nuevo controlador **digital táctil e intuitivo IP 65** tiene una mayor **precisión en el control de la temperatura.** Mayor facilidad para el ajuste del intervalo de temperaturas que deseamos conseguir.

Cumplimos normativas
Infrico está auditado y certificado por la organización internacional AENOR en **ISO 9001:2015** (Calidad); **ISO 14001:2015** (Medio Ambiente); **OSHAS 18001:2007** (Seguridad y Salud al trabajador), y por **INTERTEK** conforme con **UL 471 y NSF 7.**

BENEFITS

Energy efficiency
*Improvement of the energy classification, due to the use of **R-290 refrigerant,** electronic fans and optimized circulation of the air for **improved temperature uniformity in the interior.***

New control system
*The new **user-friendly controller IP65** has greater **precision in temperature control.** Easier to adjust the temperature range we want to achieve.*

Certifications
*Infrico is audited and certified by an international organization AENOR in **ISO 9001: 2015** (Quality); **ISO 14001: 2015** (Environment); **OSHAS 18001: 2007** (Worker Safety and Health) and by **INTERTEK** in accordance with **UL 471 and NSF 7.***

BMPP 1500

Más detalles
y ficha técnica en:

Versión español

More details and technical sheet:

English version

MOD.	Descripción Description	Código Code	Precio Price
BMPP II,F,GR ,EN	**Kit 2 cajones BM 1/2 x 200** 2 drawers kit BM 1/2 x 200	(JCAJ17BM1/2)	**396 €**
BMPP II, F, GR ,EN	**Kit 3 cajones BM 1/3 x 100** 3 drawers kit BM 1/3 x 100	(JCAJ17BM1/3)	**589 €**
BMPP II, F, GR ,EN	**Kit 3 cajones BM 2/3 + BM 1/3** 3 drawers kit BM 2/3 + BM 1/3	(JCAJ17BM2/3)	**493 €**

Características técnicas y constructivas sujetas a variación sin previo aviso / *We reserve the right to change specifications without prior notice.*
Los datos técnicos están sujetos a posibles variaciones que serán actualizadas periódicamente en las fichas técnicas del producto, disponibles en la web.
The technical data are subject to possible variations that will be updated periodically in the technical data sheets of the product, which are available on the website.

Mesa refrigerada con cajones

Drawers undercounter refrigerator

Serie **600** *Series*

CARACTERÍSTICAS TÉCNICAS

Estructura

Estructura compacta totalmente **inyectada.**
Aislamiento de poliuretano de espesor 70 mm., inyectado a alta presión libre de CFC's con densidad 40 Kg/m³, Zero ODP and Zero GWP.

Cajones

Cajones con guías telescópicas con salida mayorada y sistema de autocierre.

Refrigeración

Sistema de **ventilación y condensación frontal.**
Bandeja evaporativa sin resistencias eléctricas.
Nuevo sistema **Monoblock.**

TECHNICAL CHARACTERISTICS

Structure

*Compact **structure** totally **injected.***
Polyurethane insulation 70 mm thick, injected at high pressure free of CFC's with density 40 Kg / m3, Zero ODP and Zero GWP.

Drawers

***Drawers with full extension** slides and self closing system.*

Refrigeration system

*Front-**breathing ventilation system.***
***Evaporative tray** without electrical heaters.*
*New **Monoblock** system.*

BMPP 2000

Kit 2 cajones
2 drawers kit

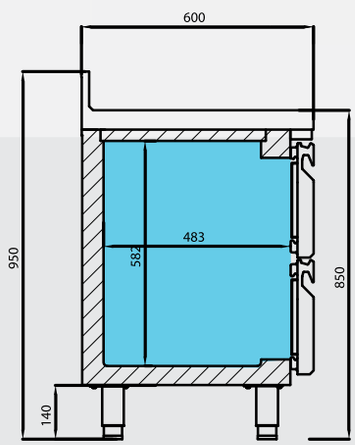

BM 1/2 x 200

Kit 2 cajones
2 drawers kit

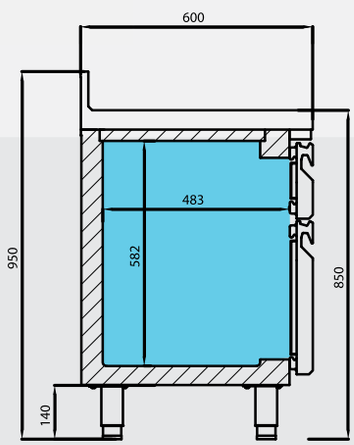

BM 2/3x300 + BM 1/3x100

Kit 3 cajones
3 drawers kit

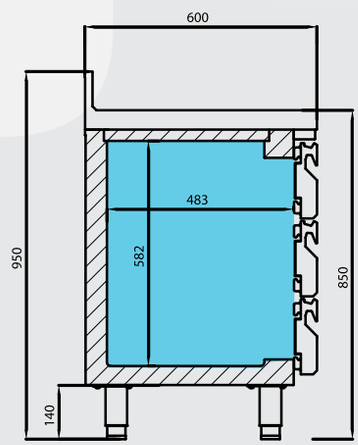

BM 1/3x100

Cajón 1/3 / *drawer*
302 x 418 x 105

Cajón 1/2 / *drawer*
302 x 418 x 205

Cajón 2/3 / *drawer*
302 x 418 x 307

Los datos técnicos están sujetos a posibles variaciones que serán actualizadas periódicamente en las fichas técnicas del producto, disponibles en la web.
The technical data are subject to possible variations that will be updated periodically in the technical data sheets of the product, which are available on the website.

Mesa refrigerada con puertas cristal
Glass door undercounter refrigerator

Serie **600** *Series*

Fotos no contractuales / *Non contractual pictures*

BMPP 1500 CR

Nuevo diseño de puerta de cristal
New glass door design

Doble cristal templado bajo emisivo
Tempered and low-e double pane glass. 4-27-4

BMPP CR

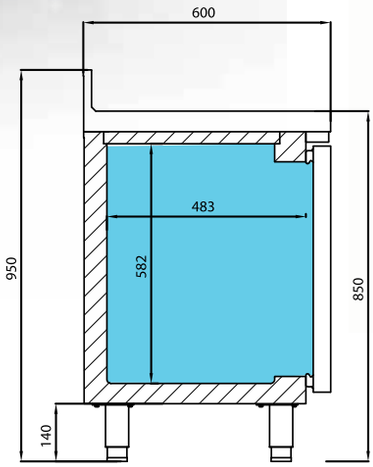

Más detalles
y ficha técnica en:

Versión español

More details and technical sheet:

English version

BMPP 1500 CR
2.155 €

1468 x 600 x 850 mm.
Temp. +2°C/+6°C
C. Clima. 4 / 38°C
230V/1ph/50Hz

BMPP 2500 CR
3.191 €

2452 x 600 x 850 mm.
Temp. +2°C/+6°C
C. Clima. 4 / 38°C
230V/1ph/50Hz

BMPP 2000 CR
2.638 €

1960 x 600 x 850 mm.
Temp. +2°C/+6°C
C. Clima. 4 / 38°C
230V/1ph/50Hz

Opcional / *Optional*

Parrilla / *Wire shelf* (502X43)	**36 €**
Juego de guías / *Slides* (GUIAC0115430, GUIAC0215430)	**26 €**
Cerradura / *Lock* (506X60)	**46 €**
Grupo lado contrario / *Group opposite side* (L)	**60 €**
Iluminación LED RGB con cambio de color (por puerta) *LED Lighting RGB change of colour (per door)* 115V/1ph/60Hz	**50 €**
230V/1ph/60Hz	**+ 6%**

MOD.	Acero inox Stainless Steel (EXT/INT)	Espesor Thickness (MM)	Capacidad Capacity (L)	Puertas Doors	Nº parrillas J. guías No shelves / Slides	Sistema de frío Cooling System	Control digital Digital control	Led	Potencia Power (W)	Potencia frigorífica Cooling capacity (W A -10°C)	Refrigerante Refrigerant
BMPP 1500 CR	AISI 304	70	250	2	2/2 (325x430)	**Ventilado** Forced air	IP65	✓	259	343	**R-290**
BMPP 2000 CR	AISI 304	70	385	3	3/3 (325x430)	**Ventilado** Forced air	IP65	✓	448	690	**R-290**
BMPP 2500 CR	AISI 304	70	510	4	4/4 (325x430)	**Ventilado** Forced air	IP65	✓	453	690	**R-290**

Características técnicas y constructivas sujetas a variación sin previo aviso / *We reserve the right to change specifications without prior notice.*
Los datos técnicos están sujetos a posibles variaciones que serán actualizadas periódicamente en las fichas técnicas del producto, disponibles en la web.
The technical data are subject to possible variations that will be updated periodically in the technical data sheets of the product, which are available on the website.

Mesa refrigerada con fregadero

Sink undercounter refrigerator

Serie **600** *Series*

Fotos no contractuales / *Non contractual pictures*

BMPPF 2000 II

F= Fregadero
Sink

Más detalles
y ficha técnica en:

Versión español

More details and technical sheet:

English version

BMPPF 1500 II

2.086 €

1468 x 600 x 850 mm.
Temp. -2ºC/+8ºC
C. Clima. 5 / 40ºC
230V/1ph/50Hz

BMPPF 2000 II

2.383 €

1960 x 600 x 850 mm.
Temp. -2ºC/+8ºC
C. Clima. 5 / 40ºC
230V/1ph/50Hz

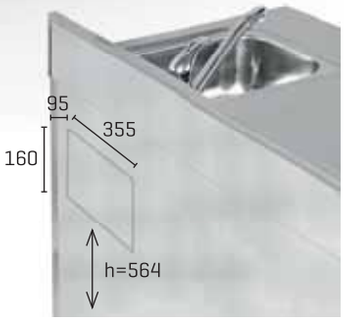

BMPPF 2500 II

2.805 €

2452 x 600 x 850 mm.
Temp. -2ºC/+8ºC
C. Clima. 5 / 40ºC
230V/1ph/50Hz

Opcional / *Optional*

Parrilla / *Wire shelf* [502X07]	**29 €**
Juego de guías / *Slides* [GUIAC0115430, GUIAC0215430]	**26 €**
Cerradura / *Lock* [506X209; 506X210]	**32 €**
Grupo lado contrario / *Group opposite side* [L]	**60 €**
115V/1ph/60Hz	**+ 6%**
230V/1ph/60Hz	**+ 3%**

MOD.	Acero inox Stainless Steel [EXT/INT]	Espesor Thickness [MM]	Capacidad Capacity [L]	Puertas Doors	Nº parrillas J. guías No shelves / Slides	Sistema de frío Cooling System	Control digital Digital control	Potencia Power [W]	Potencia frigorífica Cooling capacity [W A -10ºC]	Consumo Consumption [kWh/24h]	Clase energética Energy class	Refrigerante Refrigerant
BMPPF 1500 II	AISI 304	70	250	2	2/2 [325x430]	**Ventilado** Forced air	IP65	190	343	1,55	**A**	**R-290**
BMPPF 2000 II	AISI 304	70	385	3	3/3 [325x430]	**Ventilado** Forced air	IP65	190	343	1,80	**A**	**R-290**
BMPPF 2500 II	AISI 304	70	510	4	4/4 [325x430]	**Ventilado** Forced air	IP65	372	690	2,05	**A**	**R-290**

Los datos técnicos están sujetos a posibles variaciones que serán actualizadas periódicamente en las fichas técnicas del producto, disponibles en la web.
The technical data are subject to possible variations that will be updated periodically in the technical data sheets of the product, which are available on the website.

Fotos no contractuales / *Non contractual pictures*

Mesa refrigerada pre-instalada
Remote undercounter refrigerator

Serie **600** *Series*

A DESTACAR

Clasificación energética
Mejora de la clasificación energética, debido al uso del **refrigerante R-290**, ventiladores electrónicos y de la circulación optimizada del aire para una **mejor uniformidad de temperatura en el interior.**

Nuevo controlador digital
El nuevo controlador **digital táctil e intuitivo IP 65** tiene una mayor **precisión en el control de la temperatura.** Mayor facilidad para el ajuste del intervalo de temperaturas que deseamos conseguir.

Cumplimos normativas
Infrico está auditado y certificado por la organización internacional AENOR en **ISO 9001:2015** (Calidad); **ISO 14001:2015** (Medio Ambiente); **OSHAS 18001:2007** (Seguridad y Salud al trabajador), y por **INTERTEK** conforme con **UL 471 y NSF 7.**

BENEFITS

Energy efficiency
*Improvement of the energy classification, due to the use of **R-290 refrigerant,** electronic fans and optimized circulation of the air for **improved temperature uniformity in the interior.***

New control system
*The new **user-friendly controller IP65** has greater **precision in temperature control.** Easier to adjust the temperature range we want to achieve.*

Certifications
*Infrico is audited and certified by an international organization AENOR in **ISO 9001: 2015** (Quality); **ISO 14001: 2015** (Environment); **OSHAS 18001: 2007** (Worker Safety and Health) and by **INTERTEK** in accordance with **UL 471 and NSF 7.***

BMPP 1500 GR

Aumentan en su largo 8 cm. para una mejor manipulación.
They increase in their length 8 cm. for better handling.

Más detalles y ficha técnica en:

Versión español

More details and technical sheet:

English version

MOD.	Acero inox Stainless Steel (EXT/INT)	Espesor Thickness (MM)	Capacidad Capacity (L)	Puertas Doors	Nº parrillas J. guías No shelves / Slides	Sistema de frío Cooling System	Control digital Digital control	Potencia frigorífica Cooling capacity (W A -10°C/ -30°C) Recomendado Recomended
BMPP 1500 GR	AISI 304	70	250	2	2/2 (325x430)	Ventilado Forced air	IP65	254
BMPP 1500 GRBT	AISI 304	70	250	2	2/2 (325x430)	Ventilado Forced air	IP65	445
BMPP 2000 GR	AISI 304	70	385	3	3/3 (325x430)	Ventilado Forced air	IP65	298
BMPP 2000 GRBT	AISI 304	70	385	3	3/3 (325x430)	Ventilado Forced air	IP65	445

Características técnicas y constructivas sujetas a variación sin previo aviso / *We reserve the right to change specifications without prior notice.*
Los datos técnicos están sujetos a posibles variaciones que serán actualizadas periódicamente en las fichas técnicas del producto, disponibles en la web.
The technical data are subject to possible variations that will be updated periodically in the technical data sheets of the product, which are available on the website.

Mesa refrigerada pre-instalada

Remote undercounter refrigerator

Serie **600** *Series*

CARACTERÍSTICAS TÉCNICAS

Estructura

Estructura compacta totalmente **inyectada.**
Aislamiento de poliuretano de espesor 70 mm., inyectado a alta presión libre de CFC's con densidad 40 Kg/m³, Zero ODP and Low GWP.

Nuevo diseño de puertas

Nuevo diseño de **puertas con tirador de doble agarre**. Además, están dotadas con bisagras para un retorno automático y presión permanente durante el cierre. El retorno automático queda libre cuando la apertura supera los 95º. Incluyen burlete plano "cleanless" de cuatro cámaras fácilmente desmontables.

Refrigeración

Tubo conexión del evaporador de 3/8" (No se incluye capilar).
Sistema de **evaporación forzada.**
Desescarche por **gas caliente.**

TECHNICAL CHARACTERISTICS

Structure

*Compact **structure** totally **injected.***
Polyurethane insulation 70 mm thick, injected at high pressure free of CFC's with density 40 Kg / m3, Zero ODP and Low GWP.

New door design

*New design of **doors with double grip handle. Doors equipped with hinges** for automatic return and permanent pressure during closing.*
The automatic return is free when the opening exceeds 95º. They include four-chamber "cleanless" flat door gasket easily removable.

Refrigeration system

Suplied with 3/8" connection pipes for the evaporator.
***Forced-air** evaporator.*
***Hot gas** defrost.*

BMPP 2000 GR

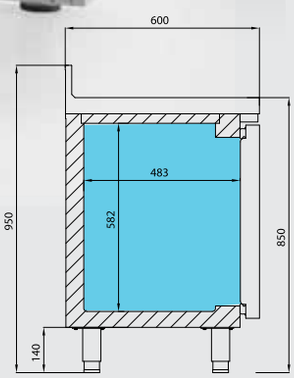

BMPP 1500 GR

BMPP 1500 GR

1.485 €

1240 x 600 x 850 mm.
Temp. 0ºC/+6ºC
230V/1ph/50Hz

BMPP 1500 GRBT

1.635 €

1240 x 600 x 850 mm.
Temp. -18ºC
230V/1ph/50Hz

BMPP 2000 GR

1.827 €

1732 x 600 x 850 mm.
Temp. 0ºC/+6ºC
230V/1ph/50Hz

BMPP 2000 GRBT

1.977 €

1732 x 600 x 850 mm.
Temp. -18ºC
230V/1ph/50Hz

Opcional / Optional

Válvula de expansión (especificar refrigerante) */Expansion valve (specify refrigerant)*	
Parrilla / *Wire shelf* (502X07)	**29 €**
Juego de guías / *Slides* (GUIAC0115430, GUIAC0215430)	**26 €**
Puerta de cristal (unidad) *Glass door (unit)* (PUE17IDGN-PUE17IIGN)	**92 €**
Cerradura / *Lock* (506X209; 506X210)	**32 €**
115V/1ph/60Hz	**+ 6%**
230V/1ph/60Hz	**+ 3%**

Los datos técnicos están sujetos a posibles variaciones que serán actualizadas periódicamente en las fichas técnicas del producto, disponibles en la web.
The technical data are subject to possible variations that will be updated periodically in the technical data sheets of the product, which are available on the website.

Fotos no contractuales / *Non contractual pictures*

Mesa refrigerada para ensaladas
Salad prep refrigerator undercounter

Serie **600** *Series*

A DESTACAR

Clasificación energética
Mejora de la clasificación energética, debido al uso del **refrigerante R-290**, ventiladores electrónicos y de la circulación optimizada del aire para una **mejor uniformidad de temperatura en el interior.**

Nuevo controlador digital
El nuevo controlador **digital táctil e intuitivo IP 65** tiene una mayor **precisión en el control de la temperatura.** Mayor facilidad para el ajuste del intervalo de temperaturas que deseamos conseguir.

Cumplimos normativas
Infrico está auditado y certificado por la organización internacional AENOR en **ISO 9001:2015** (Calidad); **ISO 14001:2015** (Medio Ambiente); **OSHAS 18001:2007** (Seguridad y Salud al trabajador), y por **INTERTEK** conforme con **UL 471 y NSF 7.**

BENEFITS

Energy efficiency
*Improvement of the energy classification, due to the use of **R-290 refrigerant,** electronic fans and optimized circulation of the air for **improved temperature uniformity in the interior.***

New control system
*The new **user-friendly controller IP65** has greater **precision in temperature control.** Easier to adjust the temperature range we want to achieve.*

Certifications
*Infrico is audited and certified by an international organization AENOR in **ISO 9001: 2015** (Quality); **ISO 14001: 2015** (Environment); **OSHAS 18001: 2007** (Worker Safety and Health) and by **INTERTEK** in accordance with **UL 471 and NSF 7.***

BMPP 1500 EN

Más detalles
y ficha técnica en:

Versión español

More details and technical sheet:

English version

Opcional / *Optional*

BMPP 1500 EN
(501X16) = 8

312 €

MOD.	Acero inox Stainless Steel (EXT/INT)	Espesor Thickness (MM)	Capacidad Capacity (L)	Puertas Doors	Nº parrillas J. guías No shelves / Slides	Sistema de frío Cooling System	Control digital Digital control	Potencia Power (W)	Potencia frigorífica Cooling capacity (W A -10°C)	Refrigerante Refrigerant
BMPP 1500 EN	AISI 304	70	250	2	2/2 (325x430)	**Ventilado** Forced air	IP65	249	343	**R-290**
BMPP 2000 EN	AISI 304	70	385	3	3/3 (325x430)	**Ventilado** Forced air	IP65	249	343	**R-290**

Características técnicas y constructivas sujetas a variación sin previo aviso / *We reserve the right to change specifications without prior notice.*
Los datos técnicos están sujetos a posibles variaciones que serán actualizadas periódicamente en las fichas técnicas del producto, disponibles en la web.
The technical data are subject to possible variations that will be updated periodically in the technical data sheets of the product, which are available on the website.

Mesa refrigerada para ensaladas

Salad prep refrigerator undercounter

Serie **600** *Series*

CARACTERÍSTICAS TÉCNICAS

Encimera EN

Refrigeración estática superior.
Importante: Las bandejas deben contener producto previamente refrigerado.

Nuevo diseño de puertas

Nuevo diseño de **puertas con tirador de doble agarre**. Además, están dotadas con bisagras para un retorno automático y presión permanente durante el cierre. El retorno automático queda libre cuando la apertura supera los 95º. Incluyen burlete plano "cleanless" de cuatro cámaras fácilmente desmontables.

Refrigeración

Sistema de **ventilación y condensación frontal.**
Bandeja evaporativa sin resistencias eléctricas.
Nuevo sistema **Monoblock.**

TECHNICAL CHARACTERISTICS

Worktop EN (Salads)

*Upper **static refrigeration.***
Important: The trays should contain previously refrigerated product.

New door design

*New design of **doors with double grip handle. Doors equipped with hinges** for automatic return and permanent pressure during closing.*
The automatic return is free when the opening exceeds 95º. They include four-chamber "cleanless" flat door gasket easily removable.

Refrigeration

*Front-**breathing ventilation system.***
***Evaporative tray** without electrical heaters.*
*New **Monoblock** refrigeration system.*

BMPP 2000 EN

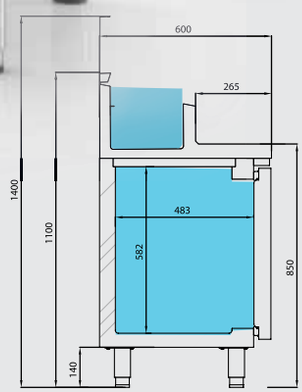

BMPP EN

Opcional / *Optional*

BMPP 2000 EN

(501X16) = 11

429 €

BMPP 1500 EN

2.560 €

1468 x 600 x 1100 mm.
Temp. 0°/+6°C.
C. Clima. 4 / 38°C
230V/1ph/50Hz

BMPP 2000 EN

2.968 €

1960 x 600 x 1100 mm.
Temp. 0°/+6°C.
C. Clima. 4 / 38°C
230V/1ph/50Hz

Opcional / *Optional*

Parrilla / *Wire shelf* (502X07)	**29 €**
Juego de guías / *Slides* (GUIAC0115430, GUIAC0215430)	**26 €**
Cerradura / *Lock* (506X209; 506X210)	**32 €**
Ruedas / *Casters* (705X16=2; 705X17=2	**128 €**
115V/1ph/60Hz	**+ 6%**
230V/1ph/60Hz	**+ 3%**

Los datos técnicos están sujetos a posibles variaciones que serán actualizadas periódicamente en las fichas técnicas del producto, disponibles en la web.
The technical data are subject to possible variations that will be updated periodically in the technical data sheets of the product, which are available on the website.

Fotos no contractuales / *Non contractual pictures*

Mesa baja refrigeración
Counter bases refrigerator

Serie **GN1/1 700**
Series

A DESTACAR

Clasificación energética
Mejora de la clasificación energética, debido al uso del **refrigerante R-290**, ventiladores electrónicos y de la circulación optimizada del aire para una **mejor uniformidad de temperatura en el interior.**

Nuevo controlador digital
El nuevo controlador **digital táctil e intuitivo IP 65** tiene una mayor **precisión en el control de la temperatura.** Mayor facilidad para el ajuste del intervalo de temperaturas que deseamos conseguir.

Cumplimos normativas
Infrico está auditado y certificado por la organización internacional AENOR en **ISO 9001:2015** (Calidad); **ISO 14001:2015** (Medio Ambiente); **OSHAS 18001:2007** (Seguridad y Salud al trabajador), y por **INTERTEK** conforme con **UL 471 y NSF 7.**

BENEFITS

Energy efficiency
*Improvement of the energy classification, due to the use of **R-290 refrigerant,** electronic fans and optimized circulation of the air for **improved temperature uniformity in the interior.***

New control system
*The new **user-friendly controller IP65** has greater **precision in temperature control.** Easier to adjust the temperature range we want to achieve.*

Certifications
*Infrico is audited and certified by an international organization AENOR in **ISO 9001: 2015** (Quality); **ISO 14001: 2015** (Environment); **OSHAS 18001: 2007** (Worker Safety and Health) and by **INTERTEK** in accordance with **UL 471 and NSF 7.***

Opcional
Optional

MSG 1400

Más detalles
y ficha técnica en:

Versión español

More details and technical sheet:

English version

MOD.	Acero inox Stainless Steel (EXT/INT)	Espesor Thickness (MM)	Capacidad Capacity (L)	Nº cajones Nº Drawers	Sistema de frío Cooling System	Control digital Digital control	Potencia Power (W)	Potencia frigorífica Cooling capacity (W A -10°C)	Consumo Consumption (kWh/24h)	Clase energética Energy class	Refrigerante Refrigerant
MSG 1000	AISI 304	70	100	2	Ventilado Forced air	IP65	190	343	0,98	A	R-290
MSG 1400	AISI 304	70	190	4	Ventilado Forced air	IP65	190	343	1,23	A	R-290
MSG 1600	AISI 304	70	225	4	Ventilado Forced air	IP65	190	343	1,33	A	R-290
MSG 2000	AISI 304	70	310	6	Ventilado Forced air	IP65	190	343	1,61	B	R-290
MSG 2400	AISI 304	70	435	8	Ventilado Forced air	IP65	363	690	1,77	B	R-290

Características técnicas y constructivas sujetas a variación sin previo aviso / *We reserve the right to change specifications without prior notice.*
Los datos técnicos están sujetos a posibles variaciones que serán actualizadas periódicamente en las fichas técnicas del producto, disponibles en la web.
The technical data are subject to possible variations that will be updated periodically in the technical data sheets of the product, which are available on the website.

Mesa baja refrigeración
Counter bases refrigerator

Serie **GN1/1 700**
Series

CARACTERÍSTICAS TÉCNICAS

Estructura
Estructura compacta totalmente **inyectada.**
Aislamiento de poliuretano de espesor 70 mm., **inyectado a alta presión** libre de CFC's con densidad 40 Kg/m³, Zero ODP and Zero GWP.

Cajones
Cajones con guías telescópicas con salida mayorada y sistema de autocierre.

Refrigeración
Sistema de **ventilación y condensación frontal.**
Bandeja evaporativa sin resistencias eléctricas.
Nuevo sistema **Monoblock.**

TECHNICAL CHARACTERISTICS

Estructure
*Compact **structure** totally **injected.***
*Polyurethane insulation 70 mm thick, **injected at high pressure** free of CFC's with density 40 Kg / m3, Zero ODP and Zero GWP.*

Drawers
***Drawers with full extension slides** and self closing system.*

Refrigeration
***Front-breathing ventilation** system.*
***Evaporative tray** without electrical heaters.*
*New **Monoblock** refrigeration system.*

MSG 2000

MSG 1000
1.826 €
1000 x 700 x 650 mm.
Temp. -2°C/+8°C
C. Clima. 5 / 40°C
230V/1ph/50Hz

MSG 1400
2.363 €
1400 x 700 x 650 mm.
Temp. -2°C/+8°C
C. Clima. 5 / 40°C
230V/1ph/50Hz

Manejo control digital por Bluetooth® (opcional)
Operating digital control by Bluetooth® (option)
Unidades Tropicalizadas y eficientes
Tropicalized and efficients units

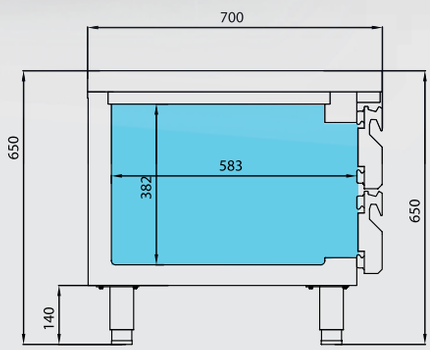

MSG

MSG 1600
2.550 €
1600 x 700 x 650 mm.
Temp. -2°C/+8°C
C. Clima. 5 / 40°C
230V/1ph/50Hz

MSG 2000
3.002 €
2000 x 700 x 650 mm.
Temp. -2°C/+8°C
C. Clima. 5 / 40°C
230V/1ph/50Hz

MSG 2400
3.722 €
2400 x 700 x 650 mm.
Temp. -2°C/+8°C
C. Clima. 5 / 40°C
230V/1ph/50Hz

Opcional / *Optional*

Cerradura / *Lock* [506X209; 506X210]	**32 €**
Puerta [unidad] / *Door [unit]* [PUE17ISN]	**- 210 €**
Cajón 2/3x300/ *Drawer* 2/3x300 [JCAJ17SN2/3] **Sin incremento / *Without supplement***	

Los datos técnicos están sujetos a posibles variaciones que serán actualizadas periódicamente en las fichas técnicas del producto, disponibles en la web.
The technical data are subject to possible variations that will be updated periodically in the technical data sheets of the product, which are available on the website.

Fotos no contractuales / *Non contractual pictures*

Mesa de refrigeración
Undercounter refrigerator

Serie **GN1/1 700** *Series*

A DESTACAR

Clasificación energética
Mejora de la clasificación energética, debido al uso del **refrigerante R-290**, ventiladores electrónicos y de la circulación optimizada del aire para una **mejor uniformidad de temperatura en el interior.**

Nuevo controlador digital
El nuevo controlador **digital táctil e intuitivo IP 65** tiene una mayor **precisión en el control de la temperatura.** Mayor facilidad para el ajuste del intervalo de temperaturas que deseamos conseguir.

Cumplimos normativas
Infrico está auditado y certificado por la organización internacional AENOR en **ISO 9001:2015** (Calidad); **ISO 14001:2015** (Medio Ambiente); **OSHAS 18001:2007** (Seguridad y Salud al trabajador), y por **INTERTEK** conforme con **UL 471 y NSF 7.**

BENEFITS

Energy efficiency
*Improvement of the energy classification, due to the use of **R-290 refrigerant,** electronic fans and optimized circulation of the air for **improved temperature uniformity in the interior.***

New control system
*The new **user-friendly controller IP65** has greater **precision in temperature control.** Easier to adjust the temperature range we want to achieve.*

Certifications
*Infrico is audited and certified by an international organization AENOR in **ISO 9001: 2015** (Quality); **ISO 14001: 2015** (Environment); **OSHAS 18001: 2007** (Worker Safety and Health) and by **INTERTEK** in accordance with **UL 471 and NSF 7.***

BMGN 1470 II

Más detalles
y ficha técnica en:

Versión español

More details and technical sheet:

English version

Circulación optimizada del aire
Optimal air flow

Sistema de ventilación de condensación frontal
Front breathing condensation system

Manejo control digital por Bluetooth® (opcional)
Operating digital control by Bluetooth® (option)

Unidades Tropicalizadas y eficientes
Tropicalized and efficients units

MOD.	Acero inox Stainless Steel (EXT/INT)	Espesor Thickness (MM)	Capacidad Capacity (L)	Puertas Doors	Nº parrillas J. guías No shelves / Slides	Sistema de frío Cooling System	Control digital Digital control	Potencia Power (W)	Potencia frigorífica Cooling capacity (W A -10°C)	Consumo Consumption (kWh/24h)	Clase energética Energy class	Refrigerante Refrigerant
BMGN 1470 II	AISI 304	70	305	2	2/10 (325x530)	Ventilado Forced air	IP65	190	343	1,50	A	R-290
BMGN 1960 II	AISI 304	70	465	3	3/15 (325x530)	Ventilado Forced air	IP65	372	690	1,95	A	R-290
BMGN 2450 II	AISI 304	70	630	4	4/20 (325x530)	Ventilado Forced air	IP65	372	690	2,25	A	R-290

Características técnicas y constructivas sujetas a variación sin previo aviso / *We reserve the right to change specifications without prior notice.*
Los datos técnicos están sujetos a posibles variaciones que serán actualizadas periódicamente en las fichas técnicas del producto, disponibles en la web.
The technical data are subject to possible variations that will be updated periodically in the technical data sheets of the product, which are available on the website.

Mesa de refrigeración
Undercounter refrigerator

Serie **GN1/1 700**
Series

CARACTERÍSTICAS TÉCNICAS

Estructura
Estructura compacta totalmente **inyectada.**
Aislamiento de poliuretano de espesor 70 mm., **inyectado a alta presión** libre de CFC's con densidad 40 Kg/m³, Zero ODP and Zero GWP.

Nuevo diseño de puertas
Nuevo diseño de **puertas con tirador de doble agarre**. Además, están dotadas con bisagras para un retorno automático y presión permanente durante el cierre. El retorno automático queda libre cuando la apertura supera los 95º. Incluyen burlete plano "cleanless" de cuatro cámaras fácilmente desmontables.

Refrigeración
Sistema de **ventilación y condensación frontal.**
Bandeja evaporativa sin resistencias eléctricas.
Nuevo sistema **Monoblock.**

TECHNICAL CHARACTERISTICS

Structure
*Compact **structure** totally **injected.***
*Polyurethane insulation 70 mm thick, **injected at high pressure** free of CFC's with density 40 Kg / m3, Zero ODP and Zero GWP.*

New door design
*New design of **doors with double grip handle. Doors equipped with hinges** for automatic return and permanent pressure during closing.*
The automatic return is free when the opening exceeds 95º. They include four-chamber "cleanless" flat door gasket easily removable.

Refrigeration
***Front-breathing ventilation** system.*
***Evaporative tray** without electrical heaters.*
*New **Monoblock** refrigeration system.*

BMGN 1470 II
2.071 €
1468 x 700 x 850 mm.
Temp. -2ºC/+8ºC
C. Clima. 5 / 40ºC
230V/1ph/50Hz

BMGN 1960 II
2.461 €
1960 x 700 x 850 mm.
Temp. -2ºC/+8ºC
C. Clima. 5 / 40ºC
230V/1ph/50Hz

BMGN 2450 II
2.899 €
2452 x 700 x 850 mm.
Temp. -2ºC/+8ºC
C. Clima. 5 / 40ºC
230V/1ph/50Hz

Opcional / *Optional*

Parrilla / *Wire shelf* [502X12]	**33 €**
Juego de guías / *Slides* [GUIAC0115530, GUIAC0215530]	**28 €**
Cerradura / *Lock* [506X209; 506X210]	**32 €**
Grupo lado contrario / *Group opposite side* [L]	**60 €**
Ruedas / *Casters* [705X16=2; 705X17=2]	**128 €**
Sin peto trasero / Without backsplash	**sin incremento *without supplement***
115V/1ph/60Hz	**+ 6%**
230V/1ph/60Hz	**+ 3%**

Los datos técnicos están sujetos a posibles variaciones que serán actualizadas periódicamente en las fichas técnicas del producto, disponibles en la web.
The technical data are subject to possible variations that will be updated periodically in the technical data sheets of the product, which are available on the website.

Mesa de congelación
Undercounter freezer

Serie **GN1/1 700**
Series

Fotos no contractuales / *Non contractual pictures*

A DESTACAR

Clasificación energética
Mejora de la clasificación energética, debido al uso del **refrigerante R-290**, ventiladores electrónicos y de la circulación optimizada del aire para una **mejor uniformidad de temperatura en el interior.**

Nuevo controlador digital
El nuevo controlador **digital táctil e intuitivo IP 65** tiene una mayor **precisión en el control de la temperatura.** Mayor facilidad para el ajuste del intervalo de temperaturas que deseamos conseguir.

Cumplimos normativas
Infrico está auditado y certificado por la organización internacional AENOR en **ISO 9001:2015** (Calidad); **ISO 14001:2015** (Medio Ambiente); **OSHAS 18001:2007** (Seguridad y Salud al trabajador), y por **INTERTEK** conforme con **UL 471 y NSF 7.**

BENEFITS

Energy efficiency
*Improvement of the energy classification, due to the use of **R-290 refrigerant,** electronic fans and optimized circulation of the air for **improved temperature uniformity in the interior.***

New control system
*The new **user-friendly controller IP65** has greater **precision in temperature control.** Easier to adjust the temperature range we want to achieve.*

Certifications
*Infrico is audited and certified by an international organization AENOR in **ISO 9001: 2015** (Quality); **ISO 14001: 2015** (Environment); **OSHAS 18001: 2007** (Worker Safety and Health) and by **INTERTEK** in accordance with **UL 471 and NSF 7.***

BMGN 1960 BT

Gastronorm 1/1

Más detalles
y ficha técnica en:

Versión español

More details and technical sheet:

English version

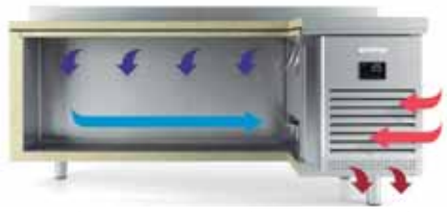

Circulación optimizada del aire
Optimal air flow

Sistema de ventilación de condensación frontal
Front breathing condensation system

MOD.	Acero inox Stainless Steel (EXT/INT)	Espesor Thickness (MM)	Capacidad Capacity (L)	Puertas Doors	Nº parrillas J. guías No shelves / Slides	Sistema de frío Cooling System	Control digital Digital control	Potencia Power (W)	Potencia frigorífica Cooling capacity (W A -30°C)	Consumo Consumption (kWh/24h)	Clase energética Energy class	Refrigerante Refrigerant
BMGN 1470 BT	AISI 304	70	305	2	2/10 (325x530)	Ventilado Forced air	IP65	460	445	5,45	C	R-290
BMGN 1960 BT	AISI 304	70	465	3	3/15 (325x530)	Ventilado Forced air	IP65	650	644	7,71	D	R-290
BMGN 2450 BT	AISI 304	70	630	4	4/20 (325x530)	Ventilado Forced air	IP65	690	644	9,03	D	R-290

Características técnicas y constructivas sujetas a variación sin previo aviso / *We reserve the right to change specifications without prior notice.*
Los datos técnicos están sujetos a posibles variaciones que serán actualizadas periódicamente en las fichas técnicas del producto, disponibles en la web.
The technical data are subject to possible variations that will be updated periodically in the technical data sheets of the product, which are available on the website.

Mesa de congelación
Undercounter freezer

Serie **GN1/1 700**
Series

CARACTERÍSTICAS TÉCNICAS

Estructura
Estructura compacta totalmente **inyectada.**
Aislamiento de poliuretano de espesor 70 mm., inyectado a alta presión libre de CFC's con densidad 40 Kg/m³, Zero ODP and Low GWP.

Nuevo diseño de puertas
Nuevo diseño de **puertas con tirador de doble agarre**. Además, están **dotadas con bisagras** para un retorno automático y presión permanente durante el cierre. El retorno automático queda libre cuando la apertura supera los 95º. Incluyen **burlete plano** "cleanless" de cuatro cámaras fácilmente desmontables.

Refrigeración
Sistema de **ventilación y condensación frontal.**
Sistema de **evaporación forzada.**
Bandeja de plástico con **serpentín embutido.**
Ventiladores **electrónicos**.
Desescarche por **gas caliente.**
Válvula de expansión **termostática.**

TECHNICAL CHARACTERISTICS

Structure
*Compact **structure** totally **injected.***
***Polyurethane insulation** 70 mm thick, injected at high pressure free of CFC's with density 40 Kg / m3, Zero ODP and Low GWP.*

New door design
*New design of **doors with double grip** handle. **Doors equipped with hinges** for automatic return and permanent pressure during closing.*
*The automatic return is free when the opening exceeds 95º. They include **four-chamber** "cleanless" flat door gasket easily removable*

Refrigeration system
***Front-breathing ventilation** system.*
***Forced air evaporation** system.*
*Evaporative tray **without electrical heaters.***
***Electronics** fans.*
***Hot gas** defrost.*
*Thermostatic **expansion valve.***

BMGN 1470 BT

BMGN

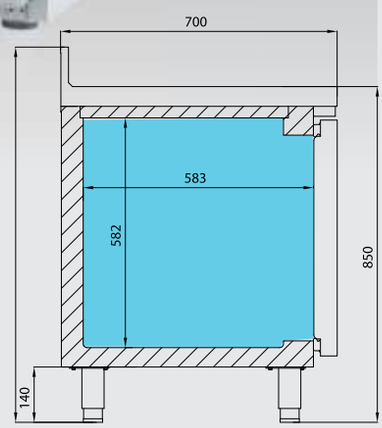

BMGN 1470 BT
2.737 €
1468 x 700 x 850 mm.
Temp. -18ºC
C. Clima. 4 / 38ºC
230V/1ph/50Hz

BMGN 1960 BT
3.222 €
1960 x 700 x 850 mm.
Temp. -18ºC
C. Clima. 4 / 38ºC
230V/1ph/50Hz

BMGN 2450 BT
3.751 €
2452 x 700 x 850 mm.
Temp. -18ºC
C. Clima. 4 / 38ºC
230V/1ph/50Hz

Opcional / *Optional*

Parrilla / *Wire shelf* [502X12]	**33 €**
Juego de guías / *Slides* [GUIAC0115530, GUIAC0215530]	**28 €**
Cerradura / *Lock* [506X209; 506X210]	**32 €**
Grupo lado contrario / *Group opposite side* [L]	**60 €**
Sin peto trasero / Without backsplash	**sin incremento** ***without supplement***
115V/1ph/60Hz	**+ 6%**
230V/1ph/60Hz	**+ 3%**

Los datos técnicos están sujetos a posibles variaciones que serán actualizadas periódicamente en las fichas técnicas del producto, disponibles en la web.
The technical data are subject to possible variations that will be updated periodically in the technical data sheets of the product, which are available on the website.

Fotos no contractuales / *Non contractual pictures*

Mesa refrigerada con cajones
Undercounter refrigerator with drawers

Serie
GN1/1 700
Series

A DESTACAR

Clasificación energética
Mejora de la clasificación energética, debido al uso del **refrigerante R-290**, ventiladores electrónicos y de la circulación optimizada del aire para una **mejor uniformidad de temperatura en el interior.**

Nuevo controlador digital
El nuevo controlador **digital táctil e intuitivo IP 65** tiene una mayor **precisión en el control de la temperatura.** Mayor facilidad para el ajuste del intervalo de temperaturas que deseamos conseguir.

Cumplimos normativas
Infrico está auditado y certificado por la organización internacional AENOR en **ISO 9001:2015** (Calidad); **ISO 14001:2015** (Medio Ambiente); **OSHAS 18001:2007** (Seguridad y Salud al trabajador), y por **INTERTEK** conforme con **UL 471 y NSF 7.**

BENEFITS

Energy efficiency
*Improvement of the energy classification, due to the use of **R-290 refrigerant,** electronic fans and optimized circulation of the air for **improved temperature uniformity in the interior.***

New control system
*The new **user-friendly controller IP65** has greater **precision in temperature control.** Easier to adjust the temperature range we want to achieve.*

Certifications
*Infrico is audited and certified by an international organization AENOR in **ISO 9001: 2015** (Quality); **ISO 14001: 2015** (Environment); **OSHAS 18001: 2007** (Worker Safety and Health) and by **INTERTEK** in accordance with **UL 471 and NSF 7.***

BMGN 1470

Más detalles
y ficha técnica en:

Versión español

More details and technical sheet:

English version

MOD.	Descripción Description	Código Code	Precio Price
BMGN II, F, GR ,EN	**Kit 2 cajones BMGN 1/2 x 200** 2 Drawers kit BMGN 1/2 x 200	(JCAJ17GN1/2)	**493 €**
BMGN II, F, GR ,EN	**Kit 3 cajones BMGN 1/3x100** 3 Drawers kit BMGN 1/3x100	(JCAJ17GN1/3)	**732 €**
BMGN II, F, GR ,EN	**Kit 2 cajones BMGN 2/3x300 + BMGN 1/3x100** 2 Drawers kit BMGN 2/3x300 + BMGN 1/3x100	(JCAJ17GN2/3)	**546 €**

Características técnicas y constructivas sujetas a variación sin previo aviso / *We reserve the right to change specifications without prior notice.*
Los datos técnicos están sujetos a posibles variaciones que serán actualizadas periódicamente en las fichas técnicas del producto, disponibles en la web.
The technical data are subject to possible variations that will be updated periodically in the technical data sheets of the product, which are available on the website.

Mesa refrigerada con cajones

Undercounter refrigerator with drawers

Serie
GN1/1 700
Series

CARACTERÍSTICAS TÉCNICAS

Estructura
Estructura compacta totalmente inyectada.
Aislamiento de poliuretano de espesor 70 mm., inyectado a alta presión libre de CFC's con densidad 40 Kg/m³, Zero ODP and Zero GWP.

Cajones
Cajones con guías telescópicas con salida mayorada y sistema de autocierre.

Refrigeración
Sistema de ventilación y condensación frontal.
Bandeja evaporativa sin resistencias eléctricas.
Nuevo sistema Monoblock.

TECHNICAL CHARACTERISTICS

Structure
Compact structure totally injected.
Polyurethane insulation 70 mm thick, injected at high pressure free of CFC's with density 40 Kg / m3, Zero ODP and Zero GWP.

Drawers
Drawers with full extension slides and self closing system.

Refrigeration system
Front-breathing ventilation system.
Evaporative tray without electrical resistances.
New Monoblock system.

BMGN 1960

Kit 2 cajones
2 drawers kit

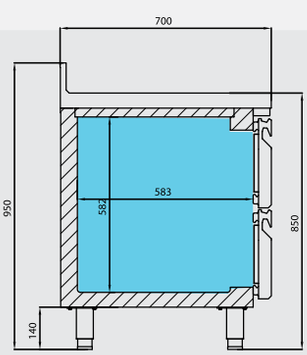

BMGN 1/2 x 200

Kit 2 cajones
2 drawers kit

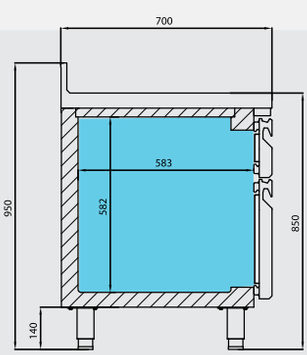

BMGN 2/3x300 + 1/3x100

Kit 3 cajones
3 drawers kit

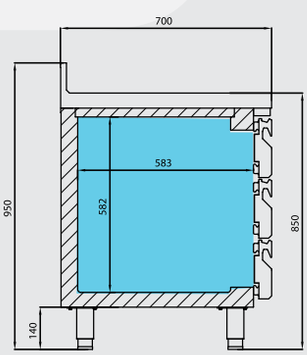

BMGN 1/3x100

Medidas interiores cajones
Internal dimensions drawers

Cajón 1/3 / *drawer*
302 x 508 x 105

Cajón 1/2 / *drawer*
302 x 508 x 205

Cajón 2/3 / *drawer*
302 x 508 x 307

Los datos técnicos están sujetos a posibles variaciones que serán actualizadas periódicamente en las fichas técnicas del producto, disponibles en la web.
The technical data are subject to possible variations that will be updated periodically in the technical data sheets of the product, which are available on the website.

Mesa refrigerada con puertas de cristal

Glass door undercounter refrigerator

Serie **GN1/1 700** *Series*

Fotos no contractuales / *Non contractual pictures*

BMGN 1470 CR

Doble cristal templado bajo emisivo
Tempered and low-e double pane glass. 4-27-4

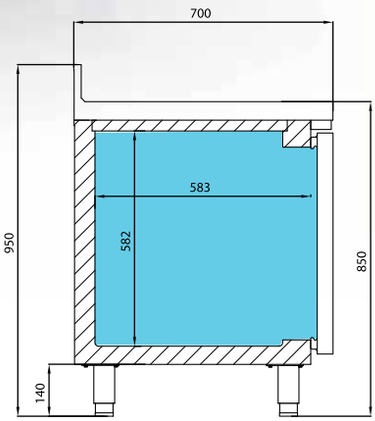

Más detalles y ficha técnica en:

Versión español

More details and technical sheet:

English version

BMGN 1470 CR

2.421 €

1468 x 700 x 850 mm.
Temp. +2°C/+6°C
C. Clima. 4 / 38°C
230V/1ph/50Hz

BMGN 1960 CR

2.958 €

1960 x 700 x 850 mm.
Temp. +2°C/+6°C
C. Clima. 4 / 38°C
230V/1ph/50Hz

BMGN CR

BMPP 2450 CR

3.580 €

2452 x 700 x 850 mm.
Temp. +2°C/+6°C
C. Clima. 4 / 38°C
230V/1ph/50Hz

Opcional / *Optional*

Parrilla tupida / *Extradense wire shelf* (502X62)	**39 €**
Parrilla inoxidable / *Stainless steel wire shelf* (502X46)	**57 €**
Juego de guías / *Slides* (GUIAC0115530, GUIAC0215530)	**28 €**
Iluminación LED RGB con cambio de color (por puerta) *LED Lighting RGB change of colour (per door)*	**50 €**
Cerradura / *Lock* (506X60)	**46 €**

MOD.	Acero inox Stainless Steel (EXT/INT)	Espesor Thickness (MM)	Capacidad Capacity (L)	Puertas Doors	Nº parrillas J. guías No shelves / Slides	Sistema de frío Cooling System	Control digital Digital control	Led	Potencia Power (W)	Potencia frigorífica Cooling capacity (W A -10°C)	Refrigerante Refrigerant
BMGN 1470 CR	AISI 304	70	305	2	2/10 (325x530)	**Ventilado** Forced air	IP65	✓	435	690	**R-290**
BMGN 1960 CR	AISI 304	70	465	3	3/15 (325x530)	**Ventilado** Forced air	IP65	✓	450	690	**R-290**
BMGN 2450 CR	AISI 304	70	630	4	4/20 (325x530)	**Ventilado** Forced air	IP65	✓	455	690	**R-290**

Características técnicas y constructivas sujetas a variación sin previo aviso / *We reserve the right to change specifications without prior notice.*
Los datos técnicos están sujetos a posibles variaciones que serán actualizadas periódicamente en las fichas técnicas del producto, disponibles en la web.
The technical data are subject to possible variations that will be updated periodically in the technical data sheets of the product, which are available on the website.

Mesa refrigerada con fregadero
Sink undercounter refrigerator

Serie
GN1/1 700
Series

BMGN 1960 F

F= Fregadero
Sink

Fotos no contractuales / Non contractual pictures

Más detalles
y ficha técnica en:

Versión español

More details and technical sheet:

English version

BMGN 1470 F
2.264 €

1468 x 700 x 850 mm.
Temp. -2°C/+8°C
C. Clima. 5 / 40°C
230V/1ph/50Hz

BMGN 1960 F
2.670 €

1960 x 700 x 850 mm.
Temp. -2°C/+8°C
C. Clima. 5 / 40°C
230V/1ph/50Hz

BMGN 2450 F
3.045 €

2452 x 700 x 850 mm.
Temp. -2°C/+8°C
C. Clima. 5 / 40°C
230V/1ph/50Hz

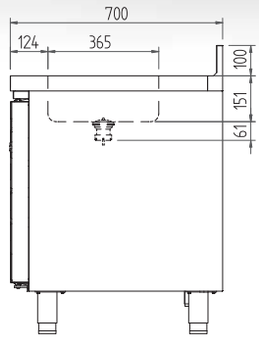

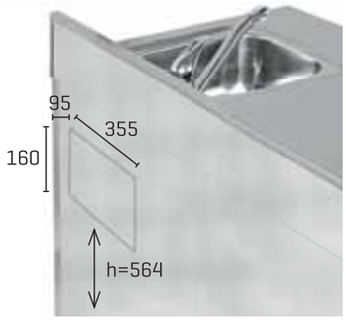

Opcional / Optional

Parrilla / *Wire shelf* (502X12)	**33 €**
Juego de guías / Slides (GUIAC0115530;GUIAC0215530)	**28 €**
Cerradura / *Lock* (506X209; 506X210)	**32 €**
Grupo lado contrario / *Group opposite side* (L)	**60 €**

MOD.	Acero inox Stainless Steel (EXT/INT)	Espesor Thickness (MM)	Capacidad Capacity (L)	Puertas Doors	Nº parrillas J. guías No shelves / Slides	Sistema de frío Cooling System	Control digital Digital control	Potencia Power (W)	Potencia frigorífica Cooling capacity (W A -10°C)	Consumo Consumption (kWh/24h)	Clase energética Energy class	Refrigerante Refrigerant
BMGN 1470 F	AISI 304	70	305	2	2/10 (325x530)	Ventilado Forced air	IP65	190	343	1,50	A	R-290
BMGN 1960 F	AISI 304	70	465	3	3/15 (325x530)	Ventilado Forced air	IP65	372	690	1,95	A	R-290
BMGN 2450 F	AISI 304	70	630	4	4/20 (325x530)	Ventilado Forced air	IP65	372	690	2,25	A	R-290

Los datos técnicos están sujetos a posibles variaciones que serán actualizadas periódicamente en las fichas técnicas del producto, disponibles en la web.
The technical data are subject to possible variations that will be updated periodically in the technical data sheets of the product, which are available on the website.

Fotos no contractuales / *Non contractual pictures*

Mesa refrigerada pre-instalada

Remote undercounter refrigerator

Serie **GN1/1 700** *Series*

A DESTACAR

Clasificación energética

Mejora de la clasificación energética, debido al uso del **refrigerante R-290**, ventiladores electrónicos y de la circulación optimizada del aire para una **mejor uniformidad de temperatura en el interior.**

Nuevo controlador digital

El nuevo controlador **digital táctil e intuitivo IP 65** tiene una mayor **precisión en el control de la temperatura.** Mayor facilidad para el ajuste del intervalo de temperaturas que deseamos conseguir.

Cumplimos normativas

Infrico está auditado y certificado por la organización internacional AENOR en **ISO 9001:2015** (Calidad); **ISO 14001:2015** (Medio Ambiente); **OSHAS 18001:2007** (Seguridad y Salud al trabajador), y por **INTERTEK** conforme con **UL 471 y NSF 7.**

BENEFITS

Energy efficiency

*Improvement of the energy classification, due to the use of **R-290 refrigerant,** electronic fans and optimized circulation of the air for **improved temperature uniformity in the interior.***

New control system

*The new **user-friendly controller IP65** has greater **precision in temperature control.** Easier to adjust the temperature range we want to achieve.*

Certifications

*Infrico is audited and certified by an international organization AENOR in **ISO 9001: 2015** (Quality); **ISO 14001: 2015** (Environment); **OSHAS 18001: 2007** (Worker Safety and Health) and by **INTERTEK** in accordance with **UL 471 and NSF 7.***

BMGN 1470 GR

Más detalles y ficha técnica en:

Versión español

More details and technical sheet:

English version

Aumentan en su largo 8 cm. para una mejor manipulación.
They increase in their length 8 cm. for better handling.

MOD.	Acero inox Stainless Steel (EXT/INT)	Espesor Thickness (MM)	Capacidad Capacity (L)	Puertas Doors	Nº parrillas J. guías No shelves / Slides	Sistema de frío Cooling System	Control digital Digital control	Potencia frigorífica Cooling capacity (W A -10°C -30°C) recomendada
BMGN 1470 GR	AISI 304	70	305	2	2/10 (325x530)	Ventilado Forced air	IP65	298
BMGN 1470 GRBT	AISI 304	70	305	2	2/10 (325x530)	Ventilado Forced air	IP65	445
BMGN 1960 GR	AISI 304	70	465	3	3/15 (325x530)	Ventilado Forced air	IP65	395
BMGN 1960 GRBT	AISI 304	70	465	3	3/15 (325x530)	Ventilado Forced air	IP65	644
BMGN 2450 GR	AISI 304	70	630	4	4/20 (325x530)	Ventilado Forced air	IP65	464
BMGN 2450 GRBT	AISI 304	70	630	4	4/20 (325x530)	Ventilado Forced air	IP65	644

Características técnicas y constructivas sujetas a variación sin previo aviso / *We reserve the right to change specifications without prior notice.*
Los datos técnicos están sujetos a posibles variaciones que serán actualizadas periódicamente en las fichas técnicas del producto, disponibles en la web.
The technical data are subject to possible variations that will be updated periodically in the technical data sheets of the product, which are available on the website.

Mesa refrigerada pre-instalada

Remote undercounter refrigerator

Serie
GN1/1 700
Series

CARACTERÍSTICAS TÉCNICAS

Estructura

Estructura compacta totalmente **inyectada.**
Aislamiento de poliuretano de espesor 70 mm., inyectado a alta presión libre de CFC's con densidad 40 Kg/m³, Zero ODP and Low GWP.

Nuevo diseño de puertas

Nuevo diseño de **puertas con tirador de doble agarre**. Además, están dotadas con **bisagras para un retorno automático** y presión permanente durante el cierre. El retorno automático queda libre cuando la apertura supera los 95º. Incluyen burlete plano "cleanless" de cuatro cámaras fácilmente desmontables.

Refrigeración

Tubo conexión del evaporador de 3/8" (No se incluye capilar).
Sistema de **evaporación forzada.**
Desescarche por **gas caliente.**

TECHNICAL CHARACTERISTICS

Structure

Compact **structure** *totally* **injected.**
Polyurethane insulation 70 mm thick, injected at high pressure free of CFC's with density 40 Kg / m3, Zero ODP and Low GWP.

New door design

New design of ***doors with double grip handle. Doors equipped with hinges*** **for automatic return** *and permanent pressure during closing.*
The automatic return is free when the opening exceeds 95º. They include four-chamber "cleanless" flat door gasket easily removable.

Refrigeration system

Supplied with 3/8" connection pipes for the evaporator.
Forced-air *evaporator.*
Hot gas *defrost.*

BMGN 1960 GR

BMGN 1470 GR

1.595 €

1240 x 700 x 850 mm.
Temp. -2ºC/+8ºC
230V/1ph/50Hz

BMGN 1470 GRBT

1.745 €

1240 x 700 x 850 mm.
Temp. -18ºC
230V/1ph/50Hz

BMGN 1960 GR

1.917 €

1732 x 700 x 850 mm.
Temp. -2ºC/+8ºC
230V/1ph/50Hz

BMGN

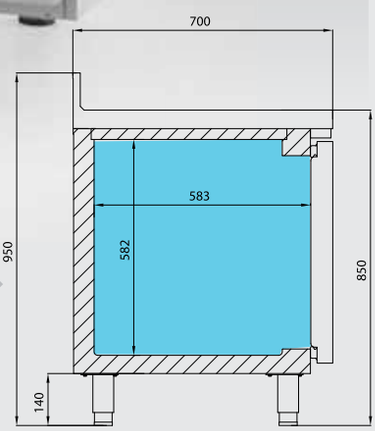

BMGN 1960 GRBT

2.067 €

1732 x 700 x 850 mm.
Temp. -18ºC
230V/1ph/50Hz

BMGN 2450 GR

2.296 €

2224 x 700 x 850 mm.
Temp. -2ºC/+8ºC
230V/1ph/50Hz

BMGN 2450 GRBT

2.446 €

2224 x 700 x 850 mm.
Temp. -18ºC
230V/1ph/50Hz

Opcional / *Optional*

Válvula de expansión (especificar refrigerante) *Expansion valve (specify refrigerant)*	
Parrilla / *Wire shelf* (502X12)	**33 €**
Juego de guías / Slides (GUIAC0115530;GUIAC0215530)	**28 €**
Puerta de cristal (unidad) *Glass door (unit)* (PUE17IDGN/PUE17IIGN)	**92 €**
Cerradura / *Lock* (506X209; 506X210)	**32 €**
115V/1ph/60Hz	**+6%**
230V/1ph/60Hz	**+3%**

Los datos técnicos están sujetos a posibles variaciones que serán actualizadas periódicamente en las fichas técnicas del producto, disponibles en la web.
The technical data are subject to possible variations that will be updated periodically in the technical data sheets of the product, which are available on the website.

Mesa refrigerada central puertas a dos caras

Pass thru undercounter refrigerator

Serie **GN1/1 700** *Series*

Fotos no contractuales / *Non contractual pictures*

A DESTACAR

Clasificación energética

Mejora de la clasificación energética, debido al uso del **refrigerante R-290**, ventiladores electrónicos y de la circulación optimizada del aire para una **mejor uniformidad de temperatura en el interior.**

Nuevo controlador digital

El nuevo controlador **digital táctil e intuitivo IP 65** tiene una mayor **precisión en el control de la temperatura.** Mayor facilidad para el ajuste del intervalo de temperaturas que deseamos conseguir.

Cumplimos normativas

Infrico está auditado y certificado por la organización internacional AENOR en **ISO 9001:2015** (Calidad); **ISO 14001:2015** (Medio Ambiente); **OSHAS 18001:2007** (Seguridad y Salud al trabajador), y por **INTERTEK** conforme con **UL 471 y NSF 7.**

BENEFITS

Energy efficiency

*Improvement of the energy classification, due to the use of **R-290 refrigerant,** electronic fans and optimized circulation of the air for **improved temperature uniformity in the interior.***

New control system

*The new **user-friendly controller IP65** has greater **precision in temperature control.** Easier to adjust the temperature range we want to achieve.*

Certifications

*Infrico is audited and certified by an international organization AENOR in **ISO 9001: 2015** (Quality); **ISO 14001: 2015** (Environment); **OSHAS 18001: 2007** (Worker Safety and Health) and by **INTERTEK** in accordance with **UL 471 and NSF 7.***

BMGN 1470 PDC

Más detalles y ficha técnica en:

Versión español

More details and technical sheet:

English version

MOD.	Acero inox Stainless Steel (EXT/INT)	Espesor Thickness (MM)	Capacidad Capacity (L)	Puertas Doors	Nº parrillas J. guías No shelves / Slides	Sistema de frío Cooling System	Control digital Digital control	Potencia Power (W)	Potencia frigorífica Cooling capacity (W A -10°C)	Consumo Consumption (kWh/24h)	Clase energética Energy class	Refrigerante Refrigerant
BMGN 1470 PDC	AISI 304	70	290	4	2/10 (325x530)	Ventilado Forced air	IP65	190	343	1,50	A	R-290
BMGN 1960 PDC	AISI 304	70	440	6	3/15 (325x530)	Ventilado Forced air	IP65	372	690	1,95	A	R-290

Características técnicas y constructivas sujetas a variación sin previo aviso / *We reserve the right to change specifications without prior notice.*
Los datos técnicos están sujetos a posibles variaciones que serán actualizadas periódicamente en las fichas técnicas del producto, disponibles en la web.
The technical data are subject to possible variations that will be updated periodically in the technical data sheets of the product, which are available on the website.

Mesa refrigerada central puertas a dos caras

Pass thru undercounter refrigerator

Serie
GN1/1 700
Series

CARACTERÍSTICAS TÉCNICAS

Estructura

Estructura compacta totalmente **inyectada.**
Aislamiento de poliuretano de espesor 70 mm., **inyectado a alta presión** libre de CFC's con densidad 40 Kg/m³, Zero ODP and Zero GWP.

Nuevo diseño de puertas

Nuevo diseño de **puertas con tirador de doble agarre**. Además, están dotadas con bisagras para un retorno automático y presión permanente durante el cierre. El retorno automático queda libre cuando la apertura supera los 95º. Incluyen burlete plano "cleanless" de cuatro cámaras fácilmente desmontables.

Refrigeración

Sistema de **ventilación y condensación frontal.**
Bandeja evaporativa sin resistencias eléctricas.
Nuevo sistema **Monoblock.**

TECHNICAL CHARACTERISTICS

Structure

Compact** structure totally **injected.
Polyurethane insulation 70 mm thick, injected at high pressure free of CFC's with density 40 Kg / m3, Zero ODP and Zero GWP.

New door design

*New design of **doors with double grip handle. Doors equipped with hinges** for automatic return and permanent pressure during closing.*
The automatic return is free when the opening exceeds 95º. They include four-chamber "cleanless" flat door gasket easily removable.

Refrigeration

***Front-breathing ventilation** system.*
***Evaporative tray** without electrical heaters.*
*New **Monoblock** refrigeration system.*

BMGN 1470 PDC

2.479 €

1468 x 700 x 850 mm.
Temp.-2ºC/+8ºC
C. Clima. 5 / 40ºC
230V/1ph/50Hz

BMGN 1960 PDC

2.893 €

1960 x 700 x 850 mm.
Temp.-2ºC/+8ºC
C. Clima. 5 / 40ºC
230V/1ph/50Hz

Opcional / *Optional*

Puerta de cristal (unidad) *Glass door (unit)* (PUE17IDGN/PUE17IIGN)	**92 €**
Parrilla / *Wire shelf* (502X12)	**33 €**
Parrilla inoxidable/*Stainless steel wire shelf* (502X46)	**57 €**
Juego de guías / Slides (GUIAC0115530;GUIAC0215530)	**28 €**
Cerradura / *Lock* (506X209; 506X210)	**32 €**
115V/1ph/60Hz	**+6%**
230V/1ph/60Hz	**+3%**

Los datos técnicos están sujetos a posibles variaciones que serán actualizadas periódicamente en las fichas técnicas del producto, disponibles en la web.
The technical data are subject to possible variations that will be updated periodically in the technical data sheets of the product, which are available on the website.